横浜ジュニアトーナメント　中学校女子シングルス

24	姜　昊雅	（本牧中学校	）
33	上村　心菜	（松原TC横浜	）
88	弓田　理央	（美しが丘中学校	）
97	伊藤　柚月	（岡野中学校	）
129	濱崎　莉奈	（美しが丘中学校	）
192	京免　依優	（聖ヨゼフ学園	）
224	井手野　里美	（捜真女学校	）
225	石村　麗	（公文国際学園	）

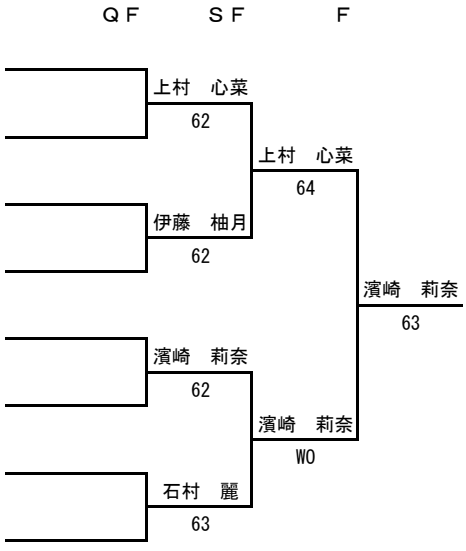

シード　1.内田　千帆　　2.小澤　梨杏　　3.細田　芽衣花　　4.京免　依優
　　5.濱崎　莉奈　　6.鈴木　真央　　7.満岡　阿紗子　　8.加納　楓