第３５回　全日本都市対抗テニス大会

ぎふ清流国体リハーサル大会

輝けはばたけ だれもが主役

最終結果

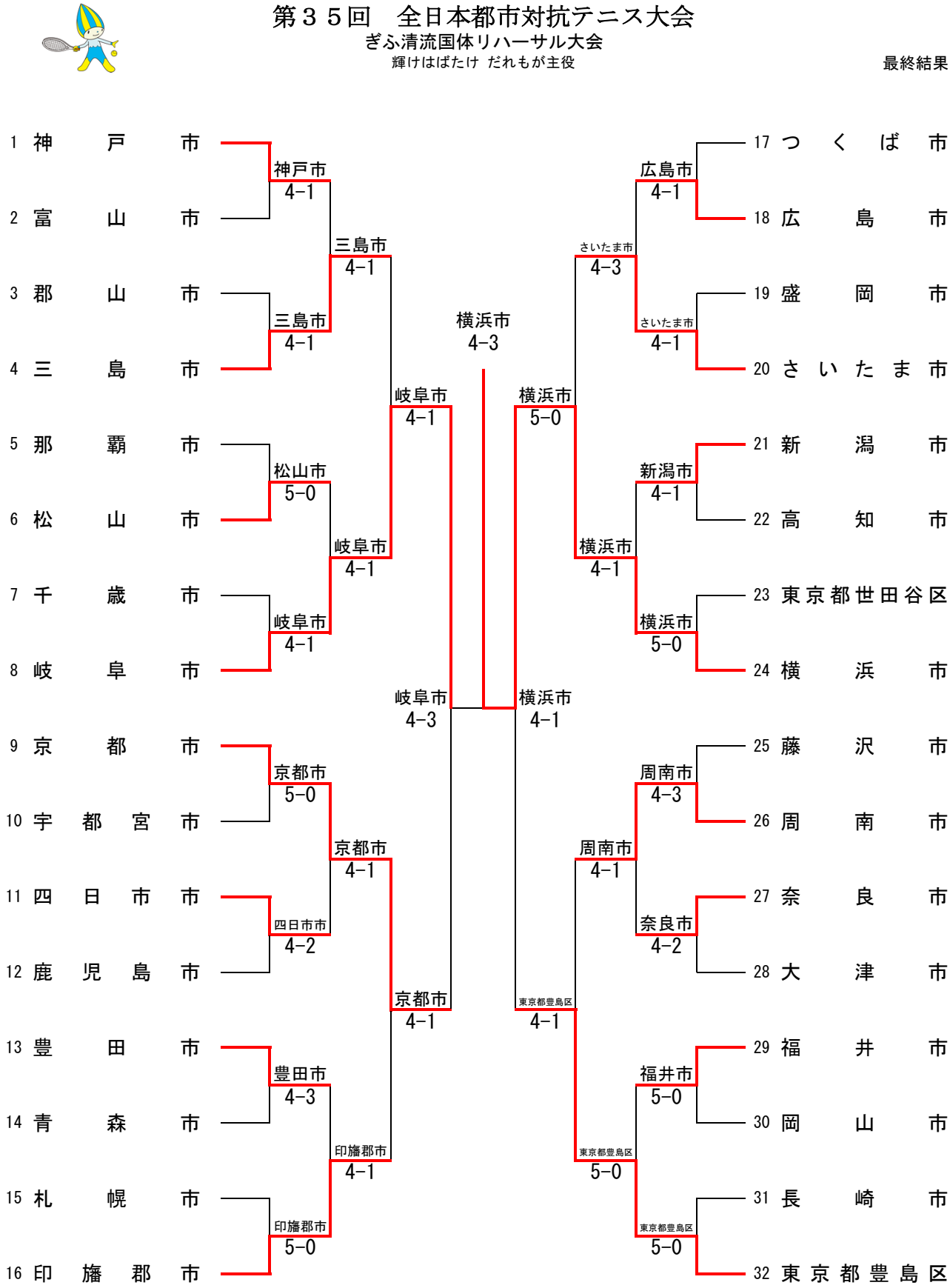

シード順位

①神戸市　②東京都豊島区　③京都市　④横浜市

⑤つくば市　⑥岐阜市　⑦印旛郡市　⑧藤沢市